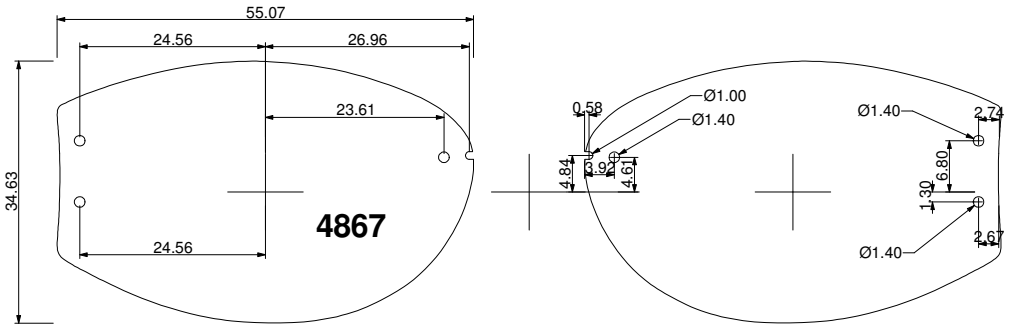
55.07
24.56
26.96
23.61
34.63
24.56
4867
0.58
Ø1.00
Ø1.40
4.84
3.92
4.61
Ø1.40
2.74
6.80
1.30
2.67
Ø1.40